Клапан с электроприводом
из нержавеющей стали
резьбовое соединение 3/8 - 1/2 - 3/4

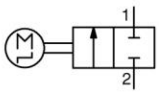

2/2
Series
290

Особенности

- высокая пропускная способность благодаря угловой форме протока
- защита от гидравлического удара (вход жидкости под диском)
- электропривод вращается на 360 °
- сохранение положения клапана в случае отключения электроэнергии
- влагонепроницаемая изоляция между электроприводом и клапаном
- светодиодная индикация состояния клапанов

Общие характеристики

Перепад давления	см. спецификацию [1 бар = 100 кПа]
Максимально допустимое давление	10 бар
Диапазон температур окружающей среды	от -10 ° C до +50 ° C
Максимальная вязкость	600 сСт (мм2 / с)
Время срабатывания	<1 с (открытие) / <1 с (закрытие)

Рабочие среды(*)	Диапазон температур	уплотнение (*)
Вода, воздух, нейтральный газ, светлые нефтепродукты, агрессивные среды	-10°C to +90°C	NBR (nitrile)

D

Конструкция

Материалы контактирующие с перекачиваемой жидкостью (*) Убедитесь в совместимости рабочей среды с материалами клапана!	
Корпус клапана	AISI 316L
Уплотнение штока	PBT, GF 30% (армированный стекловолокном)
Шток	Нержавеющая сталь , AISI 303
Набивка сальниковой коробки	NBR
Сальниковое уплотнение	NBR
Уплотнение диска	NBR

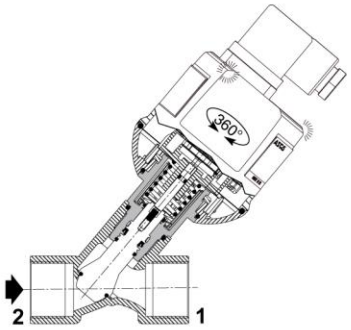

DC конструкция

Прочие материалы

Верхняя крышка	прозрачный полиамид (PA)
Надстройка корпуса для AC	полиамид 66, армированный

ЭЛЕКТРИЧЕСКИЕ ХАРАКТЕРИСТИКИ

Разъем	плоские клеммы (кабель O 6-10 мм)
Спецификация разъема	ISO 4400 / EN 175301-803, форма A
Потребляемая мощность	12 Вт в рабочем состоянии, 0 W в нерабочем max пиковый ток: 0,7 A
Визуализация клапана (переключения)	светодиодная
Электробезопасность	IEC 335 (EN-IEC 60730), класс 2
Электрическая защита корпуса	IP65 (EN 60529)
Стандартное напряжение	DC (=) : 24V ±10 %, max. ripple 5%
(EN-IEC 61131-2)	AC (~) : 110V to 250V / 50-60 Hz (1)

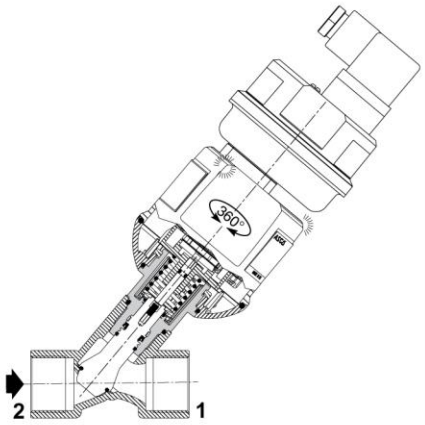

AC конструкция

Рекомендации для максимального рабочего цикла

Температура окружающей среды +20 ° C	9 циклов / мин
Температура окружающей среды +50 ° C (макс.)	4 цикла / мин

Аксессуары

AC to DC адаптер :	110V to 250V/50-60 Hz code: **P290CA430078001** 24V to 48V /50-60 Hz ±10 % (по запросу) code: **P290CA430078002**

Опции (по запросу)

Корпус клапана / шток 316L и FPM (фторэластомере)
Разъем M12 адаптер
Нормально закрытый (при потере мощности)

АРХИМЕД
ТОРГОВО-ИНЖЕНЕРНЫЙ ЦЕНТР
www.airar.ru Тел.: (495) 788-54-55

ASCO™

Технические характеристики

Присоединение по (ISO 6708)		пропускная способность Kv		Рабочее дифференциальное давление (bar)		диаметр привода	номер по каталогу			
							нержавеющая сталь AISI 316L	код вольтажа		
резьба	DN	(m³/h)	(l/min)	min.	max. воздух, вода, масло (*)	(mm)		24 V...48 V / 50-60 Hz (2)	110 V...250 V / 50-60 Hz	24 V/DC
3/8	10	2,7	45	0	6	67	**E290C52V0KA00**	VQ	VW	V1
1/2	15	3,8	63	0	5	67	**E290C53V0KA00**			
3/4	20	6	100	0	4	67	**E290C54V0KA00**			

номер по каталогу

E 290 C 5 4 V 0 K A00 V1

резьба

E = дюймовая трубная
8 = NPT (под заказ)

серия

290

версия клапана

C = исходная модификация

функции

5 = позиция при остановке (используется с опцией "завершение цикла при отсутствии питания")

проходное сечение

2 = DN 10
3 = DN 15
4 = DN 20

диаметр привода

V = Ø 67 mm

напряжение

V1 = 24 V DC - class B
VW = 110 V...250 V 50/60 Hz - class B
VQ = 24 V...48 V 50/60 Hz - class B (contact us)

A00 = стандарт (без опций)

опция (по запросу)
"завершение цикла при отсутствии питания"

C12 = M12

материалы (не опция)
K = стандартное исполнение (корпус клапана - нерж.сталь AISI 316L, шток - нерж.сталь 303 & NBR)

опции (по запросу)
X = (корпус клапана - нерж.сталь AISI 316L, шток -нерж.сталь AISI 316L

тип
0 = 2-х ходовой

INSTALLATION

- Клапаны могут быть установлены в любом положении
- Трубные присоединения (G *) имеют стандартную трубную резьбу
- Другие трубные присоединения по запросу
- 2D/3D CAD модели - в 3D

Светодиодные индикаторы для отображения состояния

status	клапан открыт	зелёный
	клапан закрыт	оранжевый
	клапан открывается	мигающий зелёный
	клапан закрывается	мигающий оранжевый

АРХИМЕД
ТОРГОВО-ИНЖЕНЕРНЫЙ ЦЕНТР
www.airar.ru Тел.: (495) 788-54-55

РАЗМЕРЫ (мм), ВЕС (кг)

ТИП 01
DC версия
67 мм электропривод
Вход жидкости через вход № 2
Разъем ISO 4400

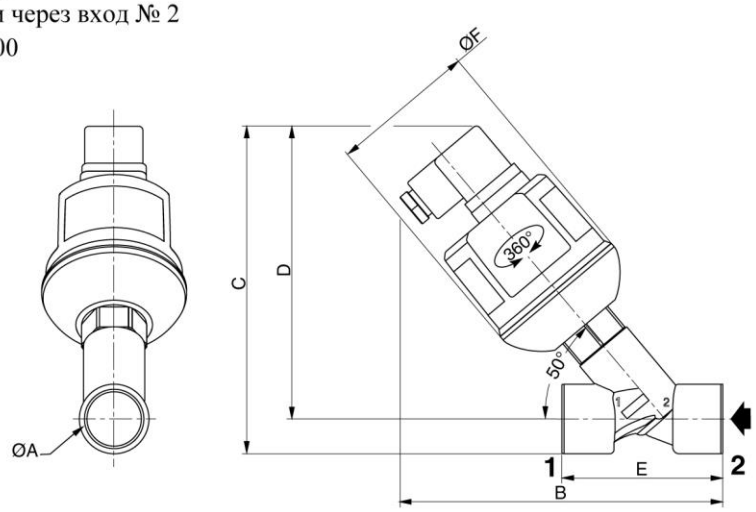

ТИП 02
AC версия (как аксессуар)
67 мм электропривод с адаптером переменного тока
Вход жидкости через вход № 2
Разъем ISO 4400

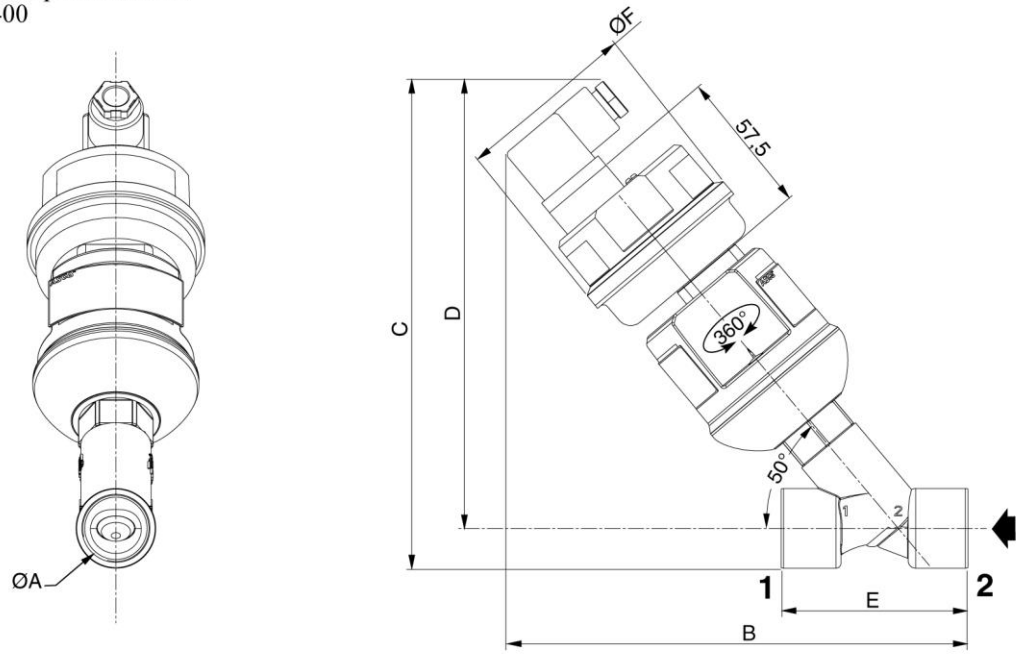

type	Ø A	B	C	D	E	Ø F	weight [1]
DC version							
01	3/8	135	141	129	55	67	0,55
	1/2	142	145	131	65	67	0,55
	3/4	150	152	136	75	67	0,55
AC version							
02	3/8	171	189	175	55	71	0,65
	1/2	178	191	177	65	71	0,65
	3/4	186	196	180	75	71	0,65

[1] Incl. connector.

АРХИМЕД
ТОРГОВО-ИНЖЕНЕРНЫЙ ЦЕНТР
www.airar.ru Тел.: (495) 788-54-55